Art.Nr. **435**, 50mm Anschluss Set für Wärmepumpen

Montageanleitung

Mit diesem Anschluss Set lässt sich eine Wärmepumpe in Ihren Filterkreislauf integrieren. Das fertig montierte Set wird dann zwischen Poolfilter und Rücklauf eingesetzt (Sollten Sie zusätzlich noch Meß-, Regel- oder Dosiertechnik verwenden, so ist dieses Anschluss Set vor der zusätzlichen Technik zu verwenden)
Bitte befolgen Sie eventuell abweichende Einbauanweisung in der Bedienungsanleitung Ihrer Wärmepumpe!

Paketinhalt:
3 Stk. – Kugelhahn Ø50mm
2 Stk. – T-Verbinder Ø50mm
4 Stk. – PVC Stufenschlauchtülle 38/32mm
4 Stk. – PVC Rohr Ø50mm 10cm Abschnitt
1 Stk. – Tangit Reiniger 125ml
1 Stk. – Tangit PVC Kleber 125g

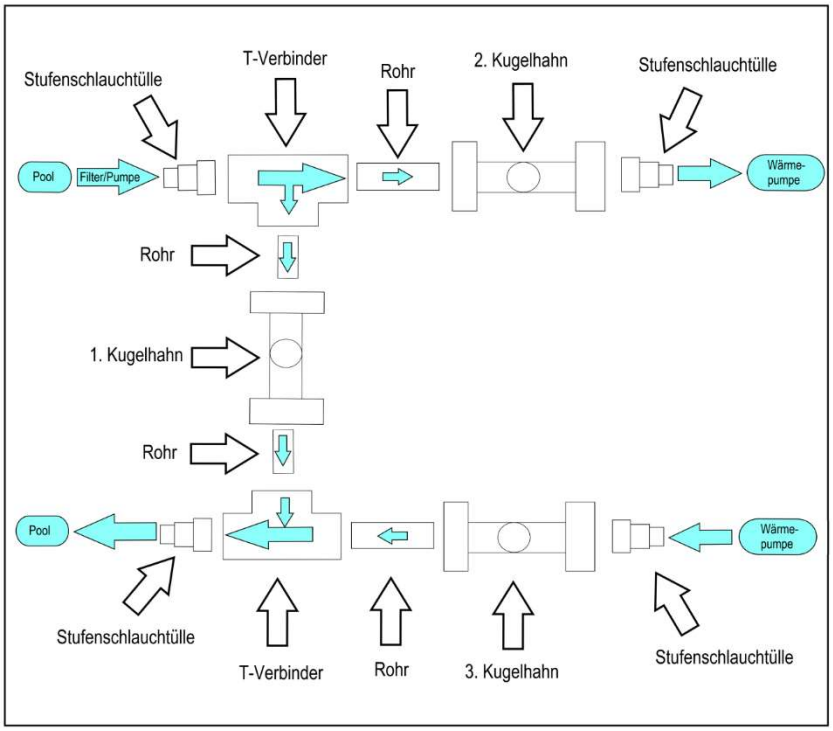

Installation:
Verbinden/Verkleben Sie die Fittinge:

1. Die zu verklebenden Teile müssen mit einem Tuch und dem Reiniger gesäubert werden (Entfernt Chemische Rückstände und erleichtert das spätere Kleben)
2. Verkleben Sie die Fittinge mit dem Kleber. (Steckverbindungen, Gebrauchsanweisung des Klebers beachten, überschüssiger Kleber ist zu entfernen)
3. Nach Abtrocknen des Klebers kann das Set in Ihren Kreislauf integriert werden

Anwendung:

Regulieren des Zuflusses zur Wärmepumpe:
Kugelhahn Nr. 1 wird geschlossen, Kugelhähne 2 und 3 werden geöffnet.
Je nach Wärmepumpe darf der Wasserdruck bestimmte Maximalwerte nicht überschreiten. Um den Wasserdruck zu senken, können Sie Kugelhahn 1 vorsichtig öffnen um Druck von der Wärmepumpe abzuleiten

Wasserfluss durch Wärmepumpe stoppen:
Kugelhahn 1 öffnen, anschließend Kugelhahn 2 und 3 schließen

Informationen zu Leistungsdaten und Höchstwerten finden Sie in der Bedienungsanleitung Ihrer Wärmepumpe

Art.No. **435**,50mm connection kit for heat pumps

Instruction Manual

With this connection kit, a heat pump can be integrated into your filter loop. The fully assembled kit is then inserted between your filter/pump and the pool return valve. (If you also use a dosing, measuring or control device, this connection kit must be integrated before this respective devices.)
Please follow any deviating installation instructions mentioned in the manual of your heat pump!

Package Contents:
3 pcs. – Ball Valve Ø50mm
2 pcs. – T-Connector Ø50mm
4 pcs. – PVC hose tail 38/32mm
4 pcs. – PVC pipe Ø50mm 10cm section
1 pcs. – Tangit cleaner 125ml
1 pcs. – Tangit PVC adhesive 125g

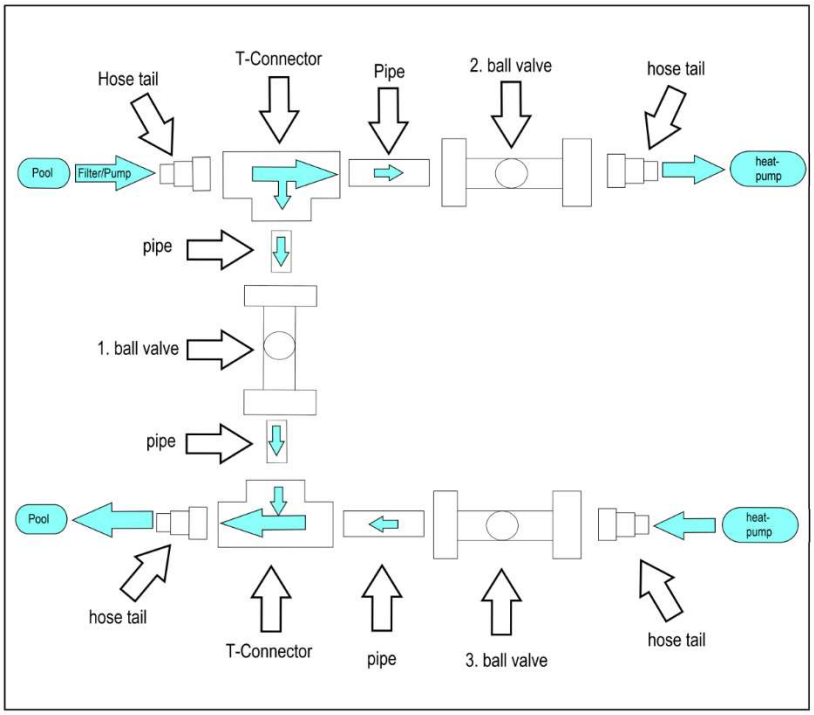

Installation:
Connect/Glue the Connectors:

1. The parts to be bonded must be cleaned with a cloth and the cleaner (This removes chemical residues and facilitates later gluing)
2. Glue the connectors/fittings with the adhesive. (Follow Instruction Manual of the adhesive, excess adhesive must be removed)
3. After the adhesive has dried The fully assembled kit can be Integrated into your loop

Valve Operation:

Ruglating the flow into the heat pump:
Ball valve No. 1 is closed. Ball valves 2 and 3 are opened.
Depending on the heat pump in use, the water pressure must not exceed certain maximum values. To reduce the pressure you can carefully open ball valve 1 to release excess pressure.

Stop water flow through heat pump:
Open ball valve 1, then close ball valves 2 and 3.

Informations regarding performance data and maximum values can be found in the instructions manual of your heat pump.